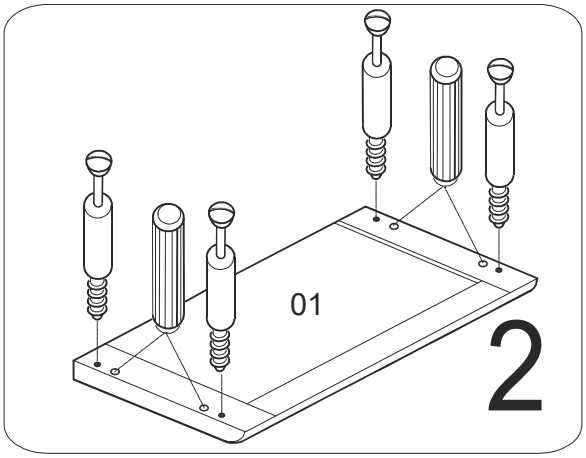

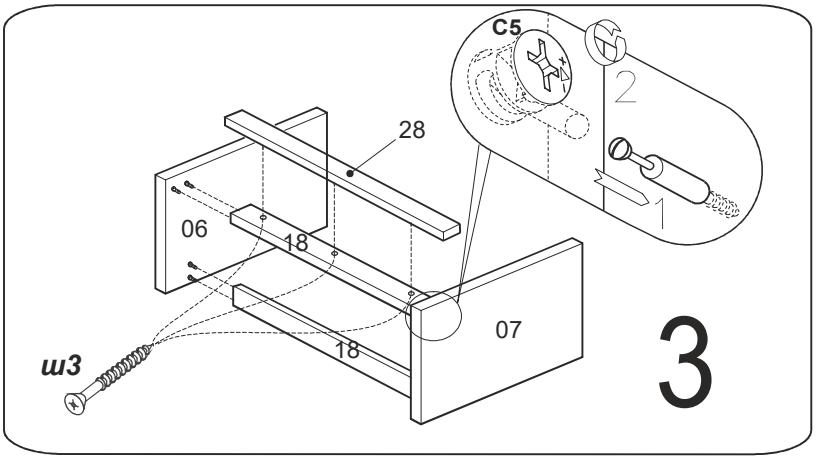

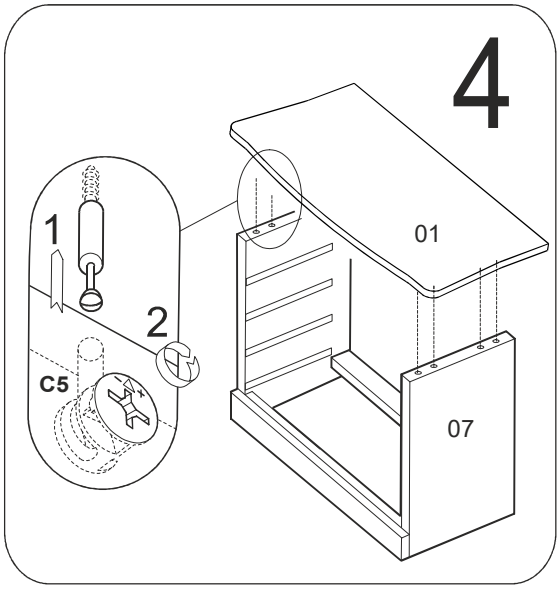

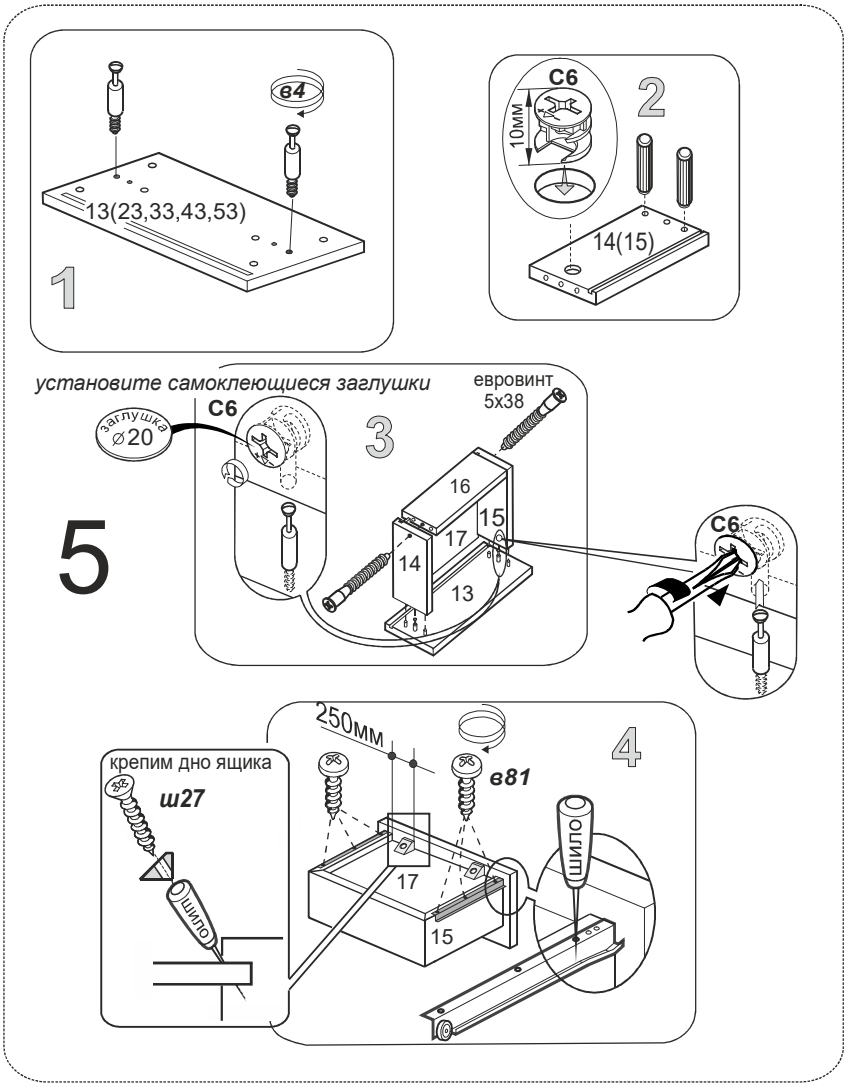

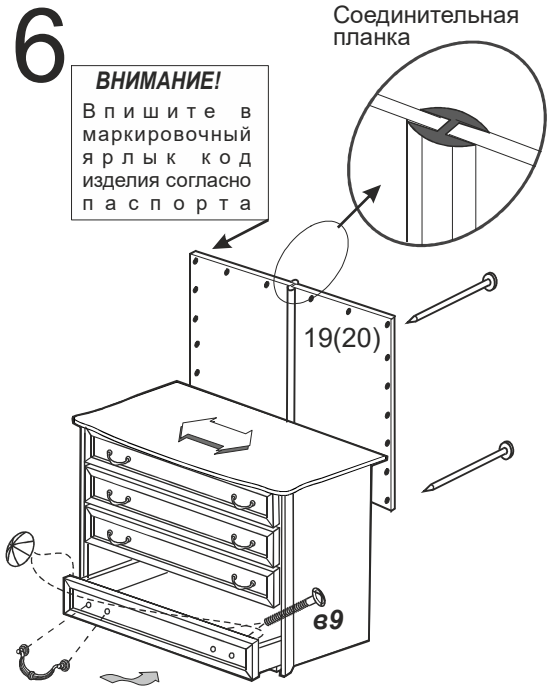

Установив верхний щит (01), вставив ящики и выровняв корпус (он может быть ромбовидный) прибиваем задние стенки.